FK Machinery FK-SILAGECUTTERMAX-BUCKET140

SILAGE CUTTER MAX S Bucket 140 cm

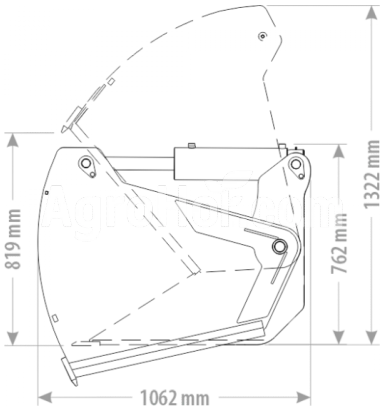

Company seat

Agrohof Kft.
6064 Tiszaug, Bokros tanya 16.

Sales

+34 667 954 677
info@agrohof.com

https://agrohof.sk/sku/f34-3416

Parameters

Name	Unit
Hmotnosť	566 kg
Šírka	1400 mm
Výška	992 mm
Dĺžka	1063 mm
Kapacita (m3)	0.76 m³
Spoločnosť	FK Machinery

Description

Cena nezahŕňa cenu attachments, pre viac informácií kontaktujte náš obchodný tím!

Zuby na rezanie z kvalitnej ocele strany ≠8 mm s rezacou čepeľou Scraperova čepeľ HB500 110x16