FK Machinery FK-SILAGECUTTER-FORKPOWER225

SIL VEKOVÝ VÝSTROJ MAX VÝKON S FORKS 225 cm

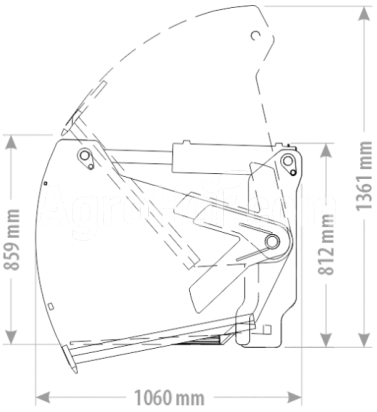

Company seat

Agrohof Kft.
6064 Tiszaug, Bokros tanya 16.

Sales

+34 667 954 677
info@agrohof.com

https://agrohof.sk/sku/f34-3420

Parameters

Name	Unit
Hmotnosť	733 kg
Šírka	2250 mm
Výška	786 mm
Dĺžka	1060 mm
Kapacita (m3)	1.17 m³
Počet zubov vedierka	16 pcs
Spoločnosť	FK Machinery

Description

Cena nezahŕňa cenu attachments, pre viac informácií kontaktujte náš obchodný tím!

vysoko kvalitné kované zuby Zuby na rezanie z kvalitnej ocele strany ≠8 mm s rezacou čepeľou Meš pre lepšiu viditeľnosť